FR Système d'attelage bas

RINGFEDER

Client : _____

Code postal/Commune : _____

Pays : _____

Tél : _____

E-mail : _____

Interlocuteur : _____

N° de commission : _____

Nombre de pièces : _____

Date de livraison souhaitée : _____

Désignation du véhicule et numéro spécifique OEM (obligatoire) :

Désignation du véhicule : _____

Mercedes : MB Numéro de commande BM : Type de constr.

MAN : MAN 8 actionneurs / 8 Pin Code

DAF : Numéro de production

Volvo : Numéro OM ou FO

Scania : Numéro de commande d'usine

IVECO : Joindre le dessin du châssis, y compris les perçages du

Renault : Numéro de commande

Attelage (K = 360 mm) avec capteur analogique et connecteur DIN

RF50 AM CD ☐ RF40 AM CD ☐ Notes: _____

A) Unité de contrôle Duomatic ☐ Palm ☐ Valve box ☐

B) Témoin de verrouillage en cabine

1) Câble de 12 m pour l'intégration de l'écran ☐

ATTENTION ! Paramétrage nécessaire / Vérifier le pré-équipement du véhicule

2) Ressort annulaire Champ d'affichage avec câble de 12 m ☐

3) Adaptateur Q9A ☐

C) Témoin de verrouillage à l'extérieur de la cabine

4a) Kit d'affichage avec câble de 12 mIntégration ☐

4b) Affichage sans câble (si souhaité en plus de l'affichage dans la cabine) ☐

Indicateurs combinaison de véhicules :

Valeur D : _____ kN

Valeur Dc : _____ kN

Valeur V : _____ kN

Charge de soutien (S) : _____ kg

Dimensions :

LW: _____ mm

BH: _____ mm

RPH: _____ mm

SP: _____ mm

A1: _____ mm

Plaques latérales sans schéma de perçage

Type :	Largeur (B):	Hauteur libre de la plaque utilisable (FH) / Hauteur (H) :	Gmax	Gmin	
EDF250	350	415 / 500	255	245	☐
		455 / 540	295		☐
		495 / 580	300		☐
EDF300	375	515 / 600	355	300	☐
		545 / 630	380		☐
	400	515 / 600	355		☐
		545 / 630	380		☐
		585 / 670	380		☐
EDF350	450	645 / 730	460	380	☐
		665 / 750	460		☐

Plaques latérales avec schéma de perçage

UK* : _____ mm

Joindre le croquis ou dessin du châssis (.dxf , si possible) !

* Les informations sont obligatoires pour les demandes de renseignements sur le schéma de perçage !

Montage/surface

standard comme illustration ☐

Plaque latérale tournée à 180° ☐

Non monté ☐

Galvanisé ☐

Cataphorèse (noir) ☐

Responsabilité du constructeur ou de l'utilisateur final :

Lors de l'installation, les dispositions légales en vigueur dans le pays de mise en circulation, les règles d'installation du constructeur et les instructions de montage et d'utilisation du constructeur de l'équipement ci-dessus doivent impérativement être respectées.

Informations techniques

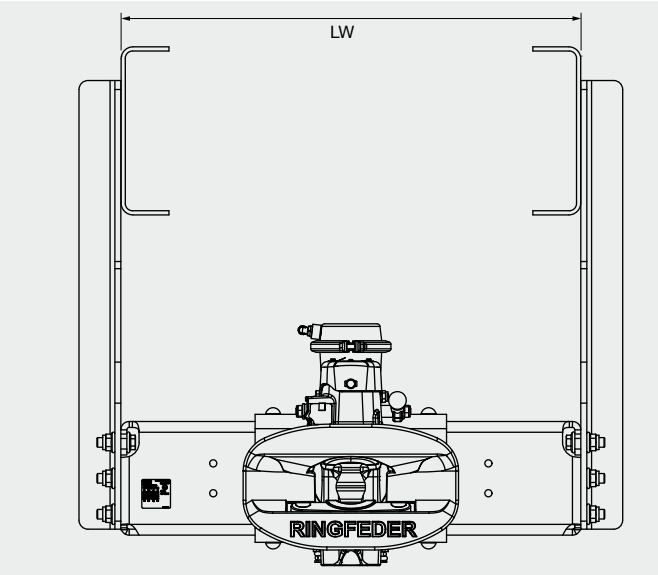

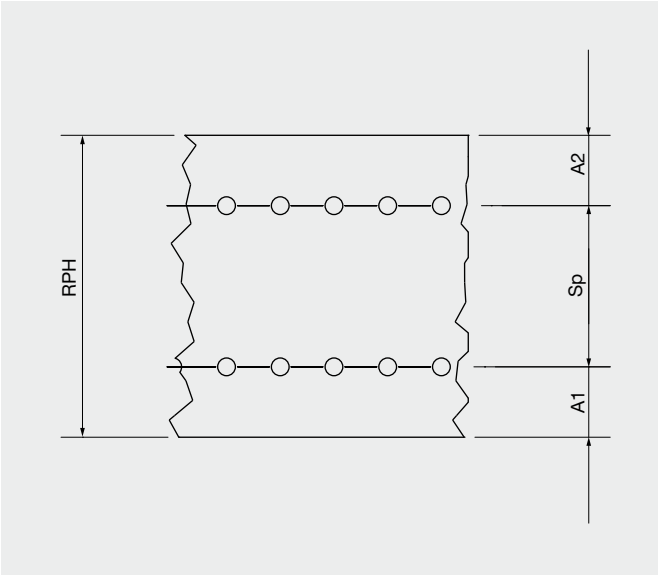

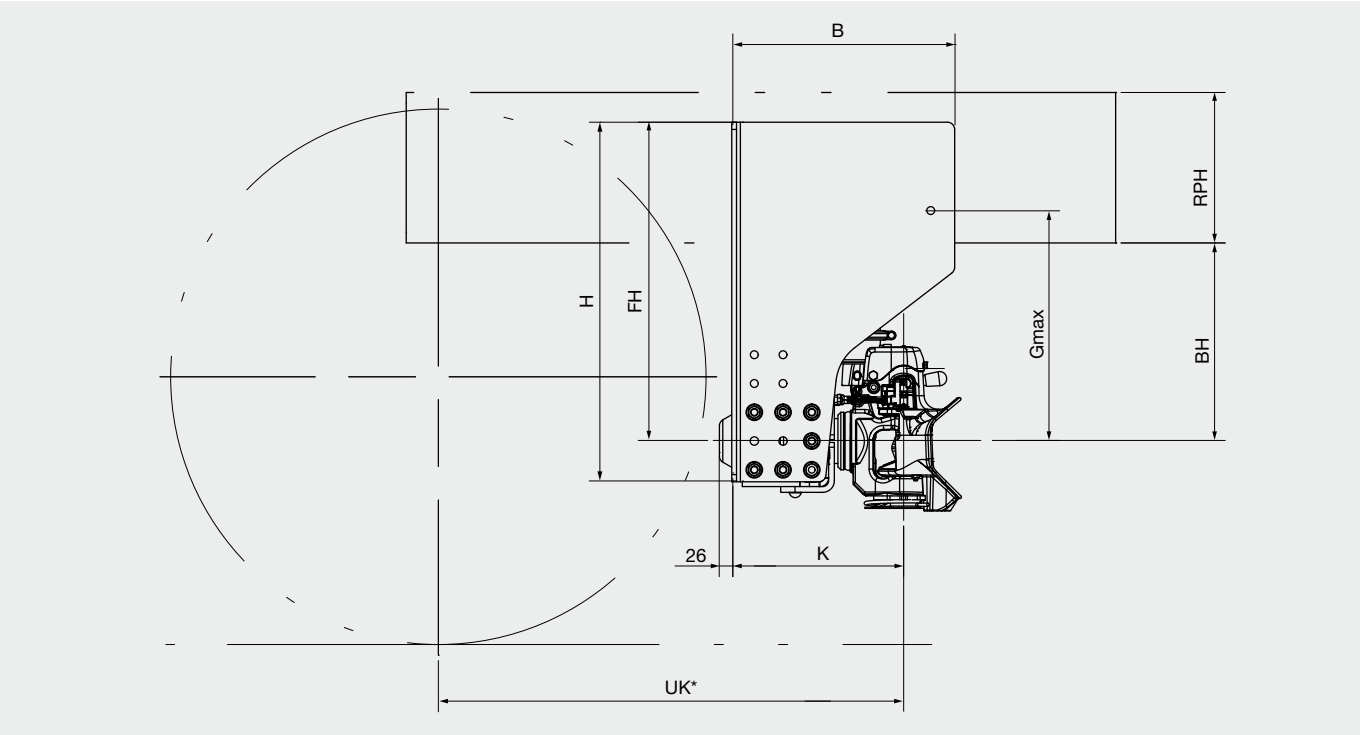

Sous réserve de modifications techniques · 11/2024

Explications relatives au point *« Désignation du véhicule et numéro spécifique OEM »*

Les informations suivantes doivent être saisies dans les champs relatifs au numéro spécifique OEM :

Mercedes: *MB Numéro de commande (1er champ) et type de construction (2e champ)*

MAN: *MAN 8 actionneurs / 8 Pin Code*

DAF: *Numéro de production*

Volvo: *Numéro OM ou FO*

Scania: *Numéro de commande d'usine*

IVECO: *Joindre le dessin du châssis, y compris les perçages du cadre en dxf*

Renault: *Numéro de commande*