ES Sistema de acoplamiento profundo

RINGFEDER

Cliente: _____ Persona de contacto: _____

CP/población: _____ N.º de encargo: _____

País: _____ Cantidad de piezas: _____

Tel.: _____ Fecha de entrega deseada: _____

E-mail: _____

Designación del vehículo y número específico OEM (obligatorio):

Designación del vehículo: _____

Mercedes: Número de orden MB BM: Tipo Scania: Número de pedido de fábrica

MAN: MAN 8 actuador / 8 código pin IVECO: Adjuntar plano del chasis incl. taladros del bastidor en

DAF: Número de producción Renault: Número de pedido

Volvo: Número OM o FO

Acoplamiento (K = 360 mm) Acoplamiento con sensor analógico y conector DIN

RF50 AM CD ☐ RF40 AM CD ☐ Notas: _____

A) Unidad de mando Duomatic ☐ Palm ☐ Valve box ☐

B) Indicador de bloqueo en la cabina del conductor

1) Cable de 12 m para integrar la pantallan ☐

¡ATENCIÓN! Parametrización necesaria / comprobar vehículo preinstalación

2) Panel de visualización Ringfeder incl. cable de 12 m ☐

3) Adaptador Q9A ☐

C) Indicador de bloqueo fuera de la cabina del conductor

4a) Conjunto de visualización incl. integración de cable de 12 m ☐

4b) Pantalla sin cable (si se necesita además de la pantalla de la cabina del conductor) ☐

Valores indicativos de la combinación del vehículo:

Valor D: _____ kN

Valor Dc: _____ kN

Valor V: _____ kN

Charge de soutien (S): _____ kg

Dimensiones:

LW: _____ mm

BH: _____ mm

RPH: _____ mm

SP: _____ mm

A1: _____ mm

Placas laterales sin patrón de agujeros

Tipo:	Anchura (B):	Altura libre (FH): / Altura (H):	Gmax	Gmin	
EDF250	350	415 / 500	255	245	☐
		455 / 540	295		☐
		495 / 580	300		☐
EDF300	375	515 / 600	355	300	☐
		545 / 630	380		☐
	400	515 / 600	355		☐
		545 / 630	380		☐
		585 / 670	380		☐
EDF350	450	645 / 730	460	380	☐
		665 / 750	460		☐

Placas laterales con orificios

UK*: _____ mm

Adjuntar croquis o dibujo del chasis ¡(.dxf , si es posible)!

* ¡La información es obligatoria para las consultas sobre patrones de agujeros!

Montaje/superficie

Estándar, como en la imagen ☐

Placa lateral girada a 180º ☐

No montada ☐

Galvanisé ☐

Pintura por cataforesis (negra) ☐

Responsabilidad del fabricante del vehículo o del usuario final:

Al montar el aparato, es obligatorio cumplir con las normas legales pertinentes del país en el que se comercializa el dispositivo, así como con las directrices de instalación del respectivo fabricante del vehículo y las instrucciones de montaje y funcionamiento del fabricante de los dispositivos arriba mencionados.

Información técnica

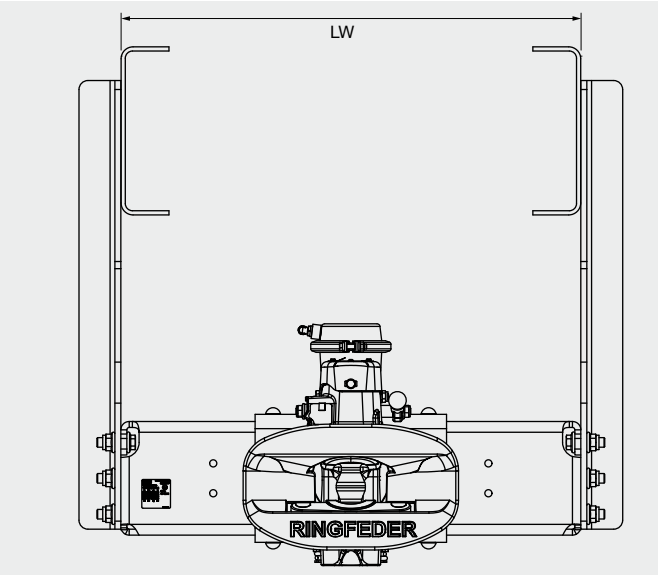

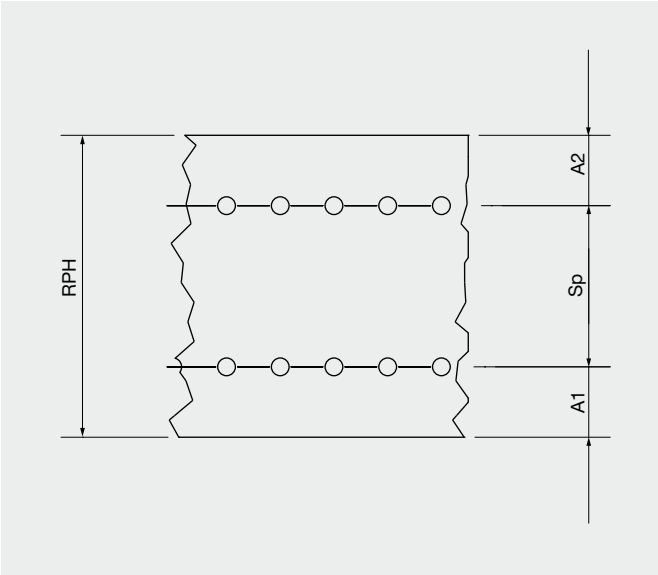

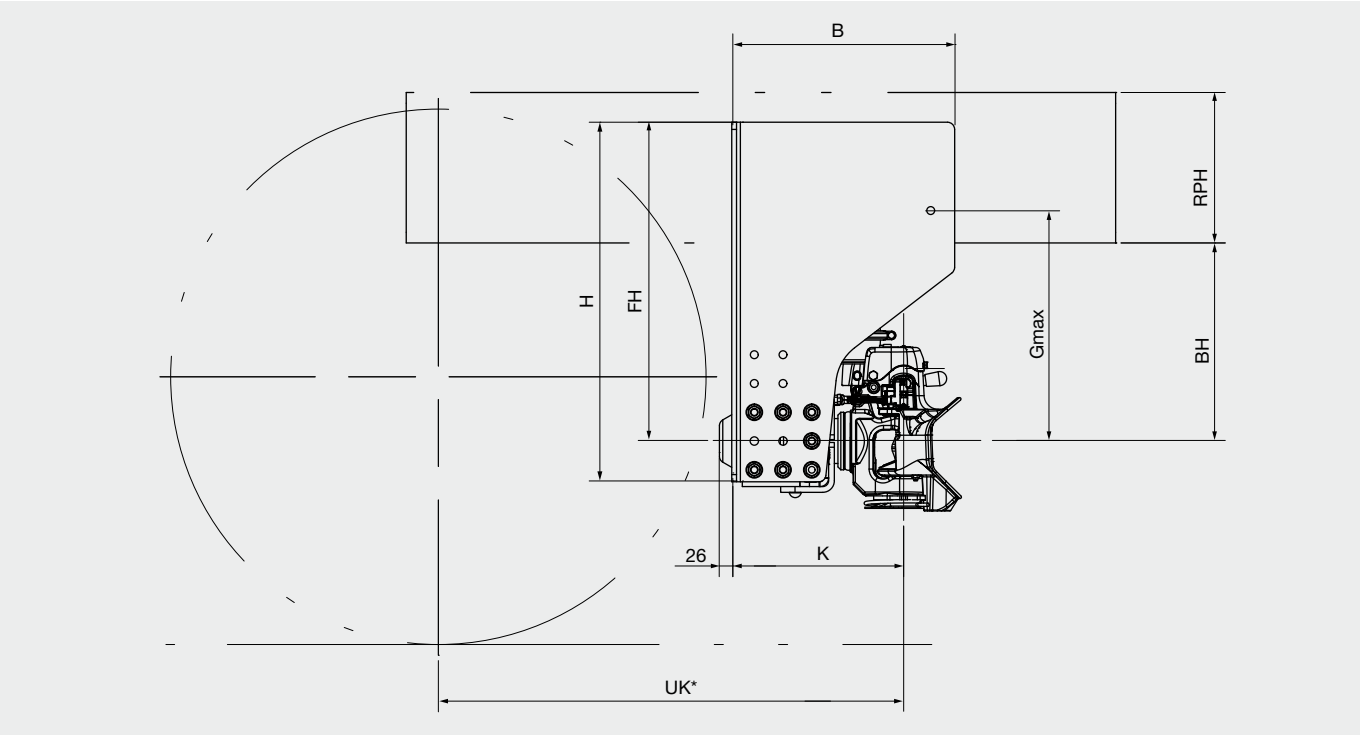

Sujeto a cambios técnicos · 11/2024

Explicaciones relativas al punto *«Designación del vehículo y nº específico OEM»*

En los campos correspondientes al nº específico de OEM debe introducirse lo siguiente:

Mercedes: *Número de orden MB (1er campo) y tipo (2º campo)*

MAN: *MAN 8 actuador / 8 código pin*

DAF: *Número de producción*

Volvo: *Número OM o FO*

Scania: *Número de pedido de fábrica*

IVECO: *Adjuntar plano del chasis incl. taladros del bastidor en dxf*

Renault: *Número de pedido*